CARABINA ROSSI
LEVER ACTION

Companhia Brasileira de Cartuchos

Av Humberto de Campos, 3220
09426 900 Ribeirão Pires SP
Tel 11 2139 8300
www.cbc.com.br

LÍDER MUNDIAL
EM MUNIÇÕES

MANUAL DO PROPRIETÁRIO

ESTE MANUAL CONTÉM: CERTIFICADO DE GARANTIA, INSTRUÇÕES DE SEGURANÇA E DE UTILIZAÇÃO DA ARMA, REDE DE ASSISTÊNCIAS TÉCNICAS AUTORIZADAS CBC.

LEIA ATENTAMENTE AS INSTRUÇÕES DESTE MANUAL ANTES DE UTILIZAR A ARMA.

020.0173 Rev. 00

Parabéns!

Você adquiriu um produto fabricado com avançada tecnologia, dentro dos padrões internacionais de qualidade.

Agradecemos sua confiança na CBC.
Com uma ampla linha de produtos voltados à segurança, ao esporte e ao lazer, a CBC construiu uma sólida trajetória ao longo dos seus mais de 90 anos existência. Sua excelência resulta dos constantes investimentos em tecnologia e em capital humano, bem como de sua responsabilidade socioambiental.
Hoje, o Grupo CBC exporta seus produtos regularmente para mais de 90 países, o que lhe garante uma posição de destaque entre as mais conceituadas fábricas do segmento no mundo.

Desenvolvemos este manual para ajudá-lo a manejar e utilizar corretamente sua arma, com o máximo de segurança e desempenho. Leia-o atentamente antes da montagem e manuseio da arma.

Caso não compreenda qualquer tipo de informação contida neste manual ou tenha dúvidas, entre em contato diretamente com a Central de Atendimento ao Consumidor ou com uma Assistência Técnica Autorizada CBC.

Quaisquer informações sobre este produto podem ser fornecidas pela Central de Atendimento ao Consumidor CBC:
Tel: 11 2139.8300
11 2139.8470

Cadastre-se no site da CBC e receba informações e novidades sobre nossos produtos: www.cbc.com.br

CERTIFICADO DE GARANTIA

Toda arma CBC é produzida sob rigoroso controle de qualidade e submetida a inúmeros testes de funcionamento e disparo, tanto que nos permite oferecer aos nossos consumidores garantia contra qualquer defeito de fabricação pelo prazo de validade de 365 dias, conforme indicado na Nota Fiscal de Venda ao Consumidor Final, a partir da data da primeira aquisição.
Esta arma é garantida pela **COMPANHIA BRASILEIRA DE CARTUCHOS,** nas condições aqui descritas:

Toda peça que apresentar defeito de fabricação, será substituída em nossa **REDE DE ASSISTÊNCIA TÉCNICA AUTORIZADA** sem custo algum para o proprietário, desde que a arma tenha sido utilizada de acordo com este **MANUAL DO PROPRIETÁRIO**.
Não estão incluídas na presente garantia os defeitos causados pelo uso impróprio da arma ou em desacordo com este manual, por quedas, por acidentes, por agentes da natureza e por utilização de cartuchos recarregados ou fora das especif cações balísticas.

ATENÇÃO: O USO DE MUNIÇÃO RECARREGADA OU FORA DAS ESPECIFICAÇÕES BALÍSTICAS, PODERÁ CAUSAR SÉRIOS DANOS NÃO SÓ À ARMA, COMO TAMBÉM AO SEU USUÁRIO E A TERCEIROS.

Estão igualmente excluídos da garantia, reparos no acabamento interno ou externo que forem necessários devido a má conservação da arma, bem como excluem-se outras condições não declaradas nessa garantia.

ESTA GARANTIA NÃO TERÁ VALIDADE CASO A ARMA:

- Apresente o Nº de série alterado ou apagado;
- Tenha sofrido reparos ou alterações em qualquer de suas partes ou componentes;
- Sofra reparos ou ajustes por pessoas não autorizadas pela CBC.

Expirado o prazo de vigência desta garantia, cessará a responsabilidade do **FABRICANTE**, quanto a validade dos pontos estipulados neste **CERTIFICADO DE GARANTIA**.
Para total garantia de funcionamento de sua arma, após o término do período de garantia, continue utilizando os serviços da **REDE DE ASSISTÊNCIA TÉCNICA AUTORIZADA CBC.**

RECOMENDAÇÕES E ADVERTÊNCIAS IMPORTANTES PARA O MANUSEIO DESTE PRODUTO - OBSERVE O SÍMBOLO: ⚠

ATENÇÃO: Não municie a arma antes de ler atentamente este manual.
Guarde-o com sua arma para consultas.

1. INSTRUÇÕES DE SEGURANÇA

Para garantir a utilização correta e segura da sua arma de fogo, deve-se compreender e seguir cuidadosamente algumas regras básicas de segurança.

Fique atento às instruções de como manuseá-la com segurança. A não observação das instruções de segurança pode resultar em danos pessoais graves.

⚠ Use sempre óculos de segurança e protetor auricular ao atirar.

⚠ Não consuma bebida alcoólica antes ou durante uma sessão de tiro.

⚠ Não municie sua arma de fogo antes de estar em local adequado e seguro para efetuar o disparo.

⚠ Manuseie sua arma de fogo como se estivesse sempre municiada. Mantenha sempre o cano apontado para uma direção segura e o dedo fora do gatilho até estar pronto para disparar.

⚠ Antes de efetuar o disparo, identifique perfeitamente seu alvo e tenha a certeza de que os projéteis não causarão danos àquilo que estiver além do mesmo. Lembre-se de que, dependendo do ângulo de tiro, os projéteis podem alcançar distâncias superiores a citado no descritivo técnico.

⚠ Nunca atire em água, rocha ou quaisquer superfícies nas quais os projéteis possam ricochetear.

⚠ Use somente munição original e do mesmo calibre gravado na arma de fogo. Cartuchos recarregados podem ser perigosos. A CBC não se responsabiliza por acidentes ou danos causados pelo uso de cartuchos de outro fabricante, recarregados, fora do prazo de validade ou impróprio para uso.

⚠ Em caso de nega, mantenha a arma de fogo apontada para o local seguro e aguarde alguns segundos antes de descarregá-la evitando a exposição com o receptáculo. Em caso de tiro fraco, antes de efetuar novo disparo, verifique se o cano não está obstruído.

⚠ Descarregue sua arma de fogo sempre que interromper o tiro ou tiver que transpor qualquer obstáculo (valetas, cercas, etc.).

⚠ Nunca transporte ou armazene sua arma de fogo municiada. Armas e munições devem ser guardadas separadamente e fora do alcance de crianças e/ou pessoas não autorizadas.

⚠ Cuide de sua arma de fogo. Mantenha seu cano livre de quaisquer obstruções. Limpe-a com frequência para assegurar seu perfeito funcionamento.

⚠ Nunca lubrifique uma arma de fogo quando esta já estiver municiada.

⚠ Mantenha sua arma de fogo sempre em perfeitas condições de uso. Peças gastas ou danificadas podem ocasionar acidentes. Em caso de necessidade, procure a rede de Assistência Técnica Credenciada CBC.

ÍNDICE

1. Instruções de segurança 01
2. Informações gerais, técnicas e características mecânicas 04
3. Desembalagem da sua arma 07
4. Operação da arma 07
5. Aparelho de Pontaria 10
6. Falha no Disparo 11
7. Cuidados e Manutenção 12
8. Lista de Peças e Vista Explodida 14

2. INFORMAÇÕES GERAIS, TÉCNICAS E CARACTERÍSTICAS MECÂNICAS

NOTA: As indicações referentes aos lados, presentes neste manual, consideram o posicionamento para uma pessoa destra com a coronha junto ao corpo da seguinte forma:
Lado Direito: lado da janela de ejeção.

Modelo Carabina Lever Action

Lado Esquerdo

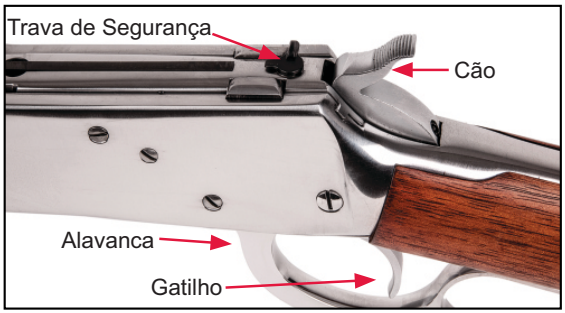

Lado Direito

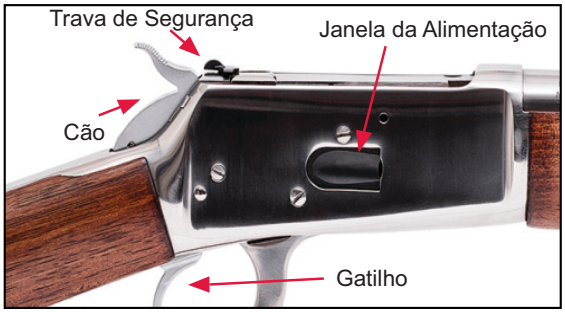

Trava de Segurança

⚠ *Nunca toque no gatilho quando for travar a arma.*

⚠ *Nenhum componente de segurança é mais eficiente do que manter seu dedo longe do gatilho e a arma apontada para uma direção segura. Não confie apenas nos mecanismos de segurança da sua arma.*

A trava de segurança bloqueia o percussor. Quando acionada oferece proteção contra disparo acidental ou uso não intencional.
Para "travar" o percussor basta mover a trava localizada acima do ferrolho no sentido anti-horário de modo que o **ponto vermelho** não fique visível. Para destravar, o botão deve ser movido no sentido horário. Nesta posição o **ponto vermelho** será visível alertando o atirador que a arma está pronta para ser disparada.

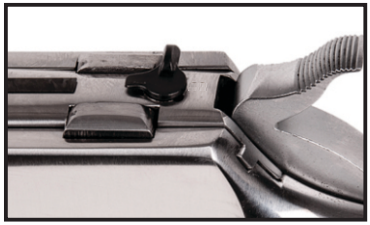

Trava de Segurança ATIVADA
(modo seguro)

Trava de Segurança DESATIVADA
(modo disparo)

Trava de Segurança do Cão

Além do sistema de segurança da trava do percussor, a carabina Lever Action apresenta para alguns modelos o sistema de segurança do travamento do cão.

Este sistema bloqueia o cão. Quando acionada oferece proteção contra o engatilhamento da carabina. Para "travar" o cão basta inserir a chave de segurança no pino localizado na parte inferior do cão, gire a chave no sentido horário até ouvir o som característico de acoplamento, conforme imagem abaixo, de modo que o pino fique saliente no cão.

Trava de Segurança ATIVADA - (modo seguro)

Para ''destravar'' o cão basta inserir a chave de segurança no pino e girá-la no sentido anti-horário até que o pino se recolha completamente

Trava de Segurança DESATIVADA - (modo disparo)

⚠ *Este sistema de segurança está disponível somente em algumas versões*

Munição

⚠ *Usar a munição errada em sua arma pode causar lesões corporais graves e danos a sua arma de fogo. Certifique-se de que a munição que você carrega na câmara tenha o mesmo calibre marcado no cano.*

⚠ *Use apenas munição limpa, seca e original de fábrica. Munições velhas, danificadas, molhadas, ou oleosas podem disparar a pressões superiores ao padrão industrial, causando lesões a você e aos espectadores ou danos à sua arma de fogo.*

Munições recarregadas ou carregadas em desacordo com as especificações internacionais das normas ANSI/ SAAMI, anulam imediatamente todas as garantias da arma, colocando em risco a segurança do atirador, público expectador, além de comprometer o funcionamento e vida útil da carabina. Sempre utilize munições originais CBC.

3. DESEMBALAGEM DA SUA ARMA

Para proteção da arma, suas partes metálicas encontram-se recobertas por uma película protetora de óleo especial, de alta aderência, cuja remoção deve ser efetuada antes de utilizar a arma.

A remoção do óleo deve ser feita utilizando-se um pano umedecido em produtos recomendados para a limpeza da arma.

Ao desembalar sua arma, verifique imediatamente se o número de série gravado no cano, ferrolho e receptáculo está de acordo com a nota fiscal de venda e documentação da arma.

4. OPERAÇÃO DA ARMA

PARA ENGATILHAR E DESENGATILHAR O CÃO

Aponte a arma para uma direção segura, certifique-se de que a arma esteja descarregada e travada, inspecione visual e fisicamente a câmara, tubo de depósito e o transportador garantindo que os mesmos estejam desobstruídos e livres de impurezas.

Para engatilhar o cão com segurança a partir da posição totalmente desengatilhada (repouso), certifique-se de que sua arma esteja travada e tenha o controle total do cão, puxe o cão totalmente para trás da posição de repouso até que ouvir o som característico, solte o cão e o mesmo deverá permanecer na posição engatilhado

Para desengatilhar o cão com segurança a partir da posição totalmente engatilhada, certifique-se de que sua arma esteja travada e tenha o controle total do cão, segurando e controlando com o polegar, puxe o gatilho, e lenta e cuidadosamente, mova o cão até atingir a posição semi-engatilhada.

⚠ *Esta operação deve ser praticada com uma arma de fogo vazia até você estar completamente familiarizado e confortável com o procedimento.*

Cão na posição de repouso

Cão na posição semi-engatilhado

Cão totalmente engatilhado

PARA CARREGAR O TUBO DE DEPÓSITO

Certifique-se de que a arma esteja descarregada, inspecionando visual e fisicamente a câmara, tubo de depósito e o transportador garantindo que os mesmos estejam desobstruídos e livres de impurezas.

A sua arma deve ser carregada através da janela de alimentação localizada no lado direito da arma. Observe que a janela de alimentação é coberta por uma tampa de carregamento.

1 - Aponte a arma para uma direção segura, verifique se o cão está desengatilhado e o ferrolho completamente fechado.
2 - Empurre o cartucho, cuidadosamente contra a tampa de carregamento para abrí-la e continue empurrando até que o mesmo esteja completamente dentro do receptáculo

Carregamento através da janela de alimentação

3 - Introduza os cartuchos um de cada vez, até que a quantidade desejada, ou até que atinja a capacidade máxima do tubo de depósito.

⚠ *O tubo de depósito agora esta carregado.*

PARA CARREGAR A CÂMARA

Certifique-se de que a arma está travada e apontada para uma direção segura.
Para carregar a câmara, abra o ferrolho movendo a alavanca para frente até atingir o curso máximo, com este movimento um cartucho foi movido do tubo de depósito para o transportador. Para introduzir o cartucho na câmara, mova a alavanca totalmente para trás até que o ferrolho se feche.

⚠ *A câmara e o tubo de depósito agora estão carregados.*

Movendo alavanca, alimentando a arma

Arma de fogo carregada, engatilhada e pronta para o disparo

DISPARO

⚠ *Antes de atirar certifique-se que o ambiente é adequado para realização dos disparos e de que a arma está apontada para uma direção segura. Ao terminar de realizar os disparos, acione a trava de segurança manual para a posição segura.*

DISPARAR SOMENTE UM CARTUCHO

1 - Aponte o cano para uma direção segura;
2 - Para dispará-la, será necessário girar a trava de segurança manual no sentido horário, expondo o ponto vermelho, indicando que a arma está destravada;
3 - Mova a alavanca para frente e para trás, este movimento fará com que o cartucho saia do tubo de depósito e entre na câmara da arma, após este procedimento a arma estará carregada, engatilhada e pronta para atirar.

⚠ *A arma está pronta para ser disparada. Este modelo de arma ejeta o estojo deflagrado pela parte de cima do receptáculo, por isso, tome o devido cuidado de não ejetar o estojo na direção de seu rosto.*

4 - Pressione o gatilho para disparar ;
5 - Mova a alavanca para frente para ejetar o cartucho vazio.

DISPARAR UMA SEQUÊNCIA DE CARTUCHOS

1 - Aponte o cano para uma direção segura;
2 - Para dispará-la, será necessário girar a trava de segurança manual no sentido horário, expondo o ponto vermelho, indicando que a arma está destravada;
3 - Mova a alavanca para frente e para trás, este movimento fará com que o cartucho saia do tubo de depósito e entre na câmara da arma, após este procedimento a arma estará carregada, engatilhada e pronta para atirar.

⚠ *A arma está pronta para ser disparada.*

4 - Pressione o gatilho para disparar a arma de fogo;
5 - Mova a alavanca para frente para ejetar o cartucho vazio;
6 - Repita as operações descritas nos passos 3, 4 e 5 até que todos os cartuchos tenham sido disparados;
7 - Trave a arma quando terminar a série de disparos.

⚠ *Ao mover a alavanca para trás, tenha cuidado para não puxar o gatilho acidentalmente e sempre, mantenha a trava de segurança manual no modo ativado/seguro (página 05), até que esteja completamente pronto para realizar o disparo.*

⚠ *Sons estranhos são sinais de problemas. Se, ao disparar um cartucho o som produzido for diferente do ''normal'', pare de atirar imediatamente. Um projétil pode estar preso no cano. Disparar uma arma nessas condições pode causar causar lesões a você e aos espectadores ou danos à sua arma.*

Se um cartucho apresentou nega, mantenha a arma apontada para uma direção segura, trate-o como cartucho vivo e manipule de acordo com ''O QUE FAZER EM CASO DE FALHA NO DISPARO DE ARMAS'', na página 10

DESCARREGAR

Caso queira descarregar sua arma de fogo sem dispará-la, primeiro ative a trava de segurança manual (ponto vermelho coberto) e mova a alavanca para frente e para trás SEM PUXAR O GATILHO, para ejetar os cartuchos, continue com o procedimento até que a arma esteja vazia.

⚠ *Certifique-se de que os cartuchos a serem expelidos cairão em um ambiente seguro e controlado, a fim de evitar possíveis lesões em pessoas que estejam próximas. SEMPRE INSPECIONE O TUBO DE DEPÓSITO E A CÂMARA DA ARMA PARA VERIFICAR SE REALMENTE ESTÃO VAZIAS.*

5. APARELHO DE PONTARIA

A carabina Lever Action possuí sistema de pontaria, com alça de mira e massa de mira ajustáveis, para realizar o devido ajuste do sistema de pontaria siga as seguintes etapas:
1 - Certifique-se que sua arma de fogo esteja travada e apontada para uma direção segura. Inspecione o tubo de depósito, câmara e transportador para certificar que sua arma esteja descarregada.
2 - Alça de mira: Para ajustar a elevação da alça de mira, puxe a alça de mira para cima com uma das mãos e, com a outra, mova o elevador da alça de mira para a frente, para baixar o ponto de impacto, ou para trás, para subir. Quanto mais alto estiver a alça de mira, mais alto será o ponto de impacto.

3 - Ajuste da massa de mira: Para fazer o ajuste da massa de mira mova para esquerda ou à direita, batendo nela cuidadosamente com um martelo de latão ou de plástico. Se desejar que o ponto de impacto seja movido para a esquerda do alvo, mova a massa de mira para a direita. Se desejar que o ponto de impacto seja movido para a direita do alvo, mova a massa de mira para a esquerda.

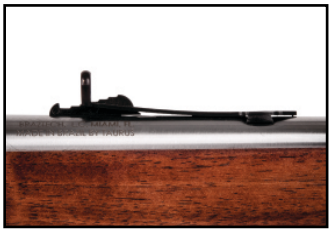

Ajuste da Alça de Mira

Ajuste da Massa de Mira

6. O QUE FAZER EM CASO DE FALHA NO DISPARO DE ARMAS DE FOGO

Apesar de não ser comum quando utilizado munição original de fábrica, a ocorrência de falhas pode ser ocasionado por diversos fatores, desde a exposição cíclica de umidade e temperatura, bem como contaminação do produto por lubrificantes, além da utilização do produto fora do prazo de validade recomendado pelo fabricante.
Nesses caso, recomendamos que:
1. Falhas nos disparos – Caso pressione o gatilho da arma e o cartucho não seja deflagrado, permaneça na posição de disparo e aguarde 30 segundos. Em seguida, mova a alavanca para frente e para trás.
2. Cartucho com baixa potência – caso ouça um som incomum, pare imediatamente de atirar, espere por aproximadamente 30 segundos e verifique visualmente tanto a câmara como o interior do cano, para garantir que não haja obstruções.

7. CUIDADOS E MANUTENÇÃO

⚠ *Em caso de queda ou impacto, a arma deve ser inspecionada por um especialista para a verificação completa do funcionamento, pois, após a queda, os mecanismos da arma podem não funcionar corretamente, gerando a possibilidade de acidentes com danos pessoais graves.*

Antes de realizar a limpeza da arma, recomendamos que observe as seguintes instruções:
1 – Mantenha o dedo fora do gatilho, a arma apontada para uma direção segura;
2 - Gire a trava de segurança no sentido anti-horário para a posição segura;
3 – Em seguida, mova a alavanca para a frente e inspecione visualmente o cano, a câmara, o tubo de depósito e o transportador, para garantir que a arma esteja desmuniciada, e segura, para realizar a limpeza.

IMPORTANTE – Para manter a sua arma de fogo sempre pronta para o uso, recomendamos que sua carabina seja inspecionada e limpa periodicamente para garantir que permaneça em boas condições. Desse modo, sempre limpe sua arma após o uso, isso é especialmente importante se ela foi exposta à umidade.

As partes metálicas expostas devem ser limpas depois de manuseadas para evitar ferrugem. Para isso, utilize um pano macio de algodão, levemente umidecido com óleo protetivo anticorrosivo sintético. A exposição das partes metálicas à produtos químicos pode causar reações que danificam o acabamento da arma.
O uso normal exige apenas que os mecanismos estejam livres de resíduos em excesso. Se a carabina for armazenada por um longo período, ela deve ser totalmente limpa e lubrificada. Não envolva ou guarde a carabina em um estojo que absorva umidade.

8. LISTA DE PEÇAS E VISTA EXPLODIDA

NO	DESCRIÇÃO	CÓDIGO
1	MOLA DO CÃO	10021515
2	ÊMBOLO DO CÃO	10018204
3	PINO RET TRINCO / EMB CAO	10018554
4	CÃO OXIDADO	10018528
	CÃO FOSCO	10018527
	CÃO INOX	10017846
5	PERCUSSOR	10018541
6	FERROLHO .38/.357 FOSCO	10023981
	FERROLHO .38/.357 INOX	10018564
	FERROLHO .44 INOX	10018566
	FERROLHO .4440 OXIDADO	10018569
	FERROLHO .4440 INOX	10018570
7	PINO DA TRAVA DE SEGURANCA MI	10018558
8	ESFERA	10018700
9	MOLA DA TRAVA DE SEGURANÇA	10018556
10	TRAVA DE SEGURANÇA	10018557
11	PINO RETENTOR DO PERCUSSOR	10018559
12	EIXO DA ALAVANCA DE COMANDO	10018560
13	EXTRATOR .38/.357	10018562
	EXTRATOR 44/4440/45/454 CASULL	10018561
14	EJETOR .38/.357	10018678
	EJETOR .44/.4440/.45	10018679
15	MOLA DO EJETOR	10018587
16	ANEL DO EJETOR	10018586
17	PINO DO RETEM DA MOLA DO EJETOR	10018555
18	PINO DO EXTRATOR MI	10018571
19	RETEM DA MOLA DO EJETOR	10018687
20	MASSA DE MIRA 8 MM	10018673
	MASSA DE MIRA 10 MM	10018674
	MASSA DE MIRA 11 MM	10018675
	MASSA DE MIRA 12 MM	10018676
	MASSA DE MIRA 13 MM	10018677
21	CANO CILINDRICO .357MAG 20" IN MI	10018595
	CANO OCTOGONAL .357MAG 24" 1/4" IN MI	10018599
	CANO CILINDRICO .38SPL 16" FOSCO	10025192
	CANO CILINDRICO .38SPL 16" IN	10018592
	CANO CILINDRICO .38SPL TB GUIA 20" IN	10018590
	CANO CILINDRICO .38SPL TB GUIA 20" FOSCO	10018637
	CANO OCTOGONAL .38SPL 24 1/4" IN	10017736
	CANO OCTOGONAL .38SPL 24 1/4 OX FOSCO	10018639
	CANO OCTOGONAL .44MAG 24" 1/4" IN	10016856
	CANO CILINDRICO .44-40 20" OX SR	10018630
	CANO CILINDRICO .44-40 20" IN	10018633
22	ALCA DE MIRA MI	10018573
23	ELEVADOR DA ALÇA DE MIRA	10021589
24	PINO DO RETEM DO CARTUCHO MI	10018542
25	RETEM DO CARTUCHO .38/.357/44/4440/45	10018543
26	MOLA RETEM DO CARTUCHO MI	10018545
27	GUIA ESQUERDO DO CARTUCHO	10018547
	GUIA ESQ DO CARTUCHO .44MAG	10018548
28	PARAFUSO TAMPAO OX	10018212
	PARAFUSO TAMPAO FOSCO	10018211
	PARAFUSO TAMPAO IN	10018213
29	PARAF DO TRANSPORTADOR OX MI	10018224
	PARAF DO TRANSPORTADOR FOSCO MI	10018223
	PARAF DO TRANSPORTADOR IN MI	10018225
30	PARAF GUIA DO CART .38/.357 FOSCO MI	10018218
	PARAF GUIA DO CART .38/.357 IN MI	10018220
	PARAF GUIA DO CART 44/4440/45/454 OX MI	10018221
	PARAF GUIA DO CART 44/4440/45/454 IN MI	10018222
	PARAF GUIA DO CART PUMA FOSCA MI	10018218
31	PARAF TAMPA DA JANELA OX MI	10018216
	PARAF TAMPA DA JANELA FOSCO MI	10018215
	PARAF TAMPA DA JANELA IN MI	10018217
32	PARAF DO CAO OX MI	10018209
	PARAF DO CAO FOSCO MI	10018208
	PARAF DO CAO IN MI	10018210
33	PARAF FIX CORONHA OX MI	10017257
	PARAF FIX CORONHA FOSCO MI	10018214
	PARAF FIX CORONHA IN MI	10017262
34	RECEPTÁCULLO	
35	CONJUNTO DA CORONHA OX	10021587
	CONJUNTO DA CORONHA FOSCO	10018522
	CONJUNTO DA CORONHA IN	10017253
	CJ CORONHA CANO OCTOGONAL IN	10017258
	CJ CORONHA CANO OCTOGONAL FOSCO	10018523
36	PARAFUSO DA SOLEIRA OX	10021663
	PARAFUSO DA SOLEIRA IN	10021664
	PARAFUSO DA SOLEIRA FOSCO	10025193
37	EIXO DO GATILHO	10018526
38	GATILHO OXIDADO	10018106
	GATILHO FOSCO	10018143
	GATILHO INOX	10018107
39	MANCAL DO GATILHO OXIDADO	10018695
	MANCAL DO GATILHO FOSCO	10025194
	MANCAL DO GATILHO INOX	10018696
40	PARAFUSO DA MOLA DO GATILHO OXIDADO	10021586
	PARAFUSO DA MOLA DO GATILHO INOX	10018142
	PARAFUSO DA MOLA DO GATILHO FOSCO	10018181
41	MOLA DO GATILHO	10018097
42	PINO RETENTOR DO ÊMBOLO DO TRANSP	10018112
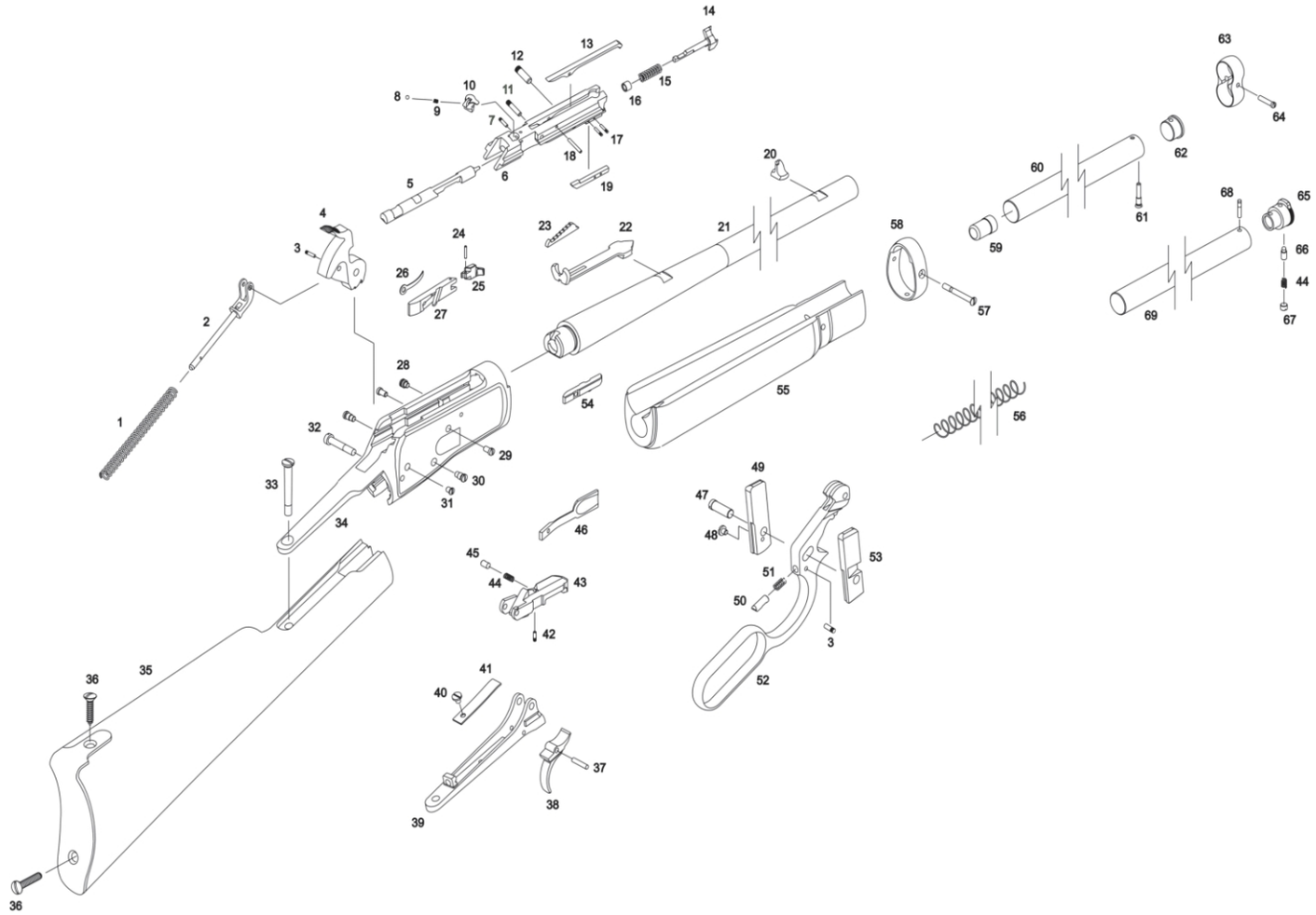
NO	DESCRIÇÃO	CÓDIGO
43	TRANSPORTADOR .38/.357	10021585
	TRANSPORTADOR .44/.4440/.45	10018229
44	MOLA DO EMBOLO DO TRANSPORTADOR	10018227
45	EMBOLO DO TRANSPORTADOR	10018226
46	TAMPA DA JANELA .38/.357	10018531
	TAMPA DA JANELA .38/.357 FOSCA	10018530
	TAMPA DA JANELA .44/4440/45	10018532
47	EIXO DA TRAVA ESQUERDA DO FERROLHO	10018551
48	PARAF DA TRAVA DO FERROLHO MI	10018550
49	TRAVA DO FERROLHO ESQUERDA N0	10021574
	TRAVA DO FERROLHO ESQUERDA N1	10021575
	TRAVA DO FERROLHO ESQUERDA N2	10021576
	TRAVA DO FERROLHO ESQUERDA N3	10021577
	TRAVA DO FERROLHO ESQUERDA N4	10021578
	TRAVA DO FERROLHO ESQUERDA N5	10021579
	TRAVA DO FERROLHO ESQUERDA N6	10021580
	TRAVA DO FERROLHO ESQUERDA N7	10021581
	TRAVA DO FERROLHO ESQUERDA N8	10021582
50	TRINCO DA ALAVANCA	10018553
51	MOLA DO TRINCO MI	10018552
52	ALAVANCA DE COMANDO .38/.357 FOSCO	10018539
	ALAVANCA DE COMANDO .38/.357 INOX	10017849
	ALAVANCA DE COMANDO 44/4440/45 OXIDADO	10018536
	ALAVANCA DE COMANDO 44/4440/45 INOX	10018537
53	TRAVA DO FERROLHO DIREITA N0	10021565
	TRAVA DO FERROLHO DIREITA N1	10021566
	TRAVA DO FERROLHO DIREITA N2	10021567
	TRAVA DO FERROLHO DIREITA N3	10021568
	TRAVA DO FERROLHO DIREITA N4	10021569
	TRAVA DO FERROLHO DIREITA N5	10021570
	TRAVA DO FERROLHO DIREITA N6	10021571
	TRAVA DO FERROLHO DIREITA N7	10021572
	TRAVA DO FERROLHO DIREITA N8	10021573
54	GUIA DIREITO DO CARTUCHO .38/.357	10018575
	GUIA DIREITO DO CARTUCHO .44/.44-40/.45	10018576
55	TELHA .38/.357 CILINDRICO	10018580
	TELHA .38/.357 OCTOGONAL	10017259
	TELHA .38/44/4440/45 CILINDRICO	10017254
	TELHA .38/44/4440/45 OCTOGONAL	10025196
56	MOLA DO DEPOSITO 16" .38/.357	10018583
	MOLA DO DEPOSITO 20" .38/.357	10017345
	MOLA DO DEPOSITO 24" .38/.357	10017825
	MOLA DO DEPOSITO 20" .44/.44-40/.45	10018584
	MOLA DO DEPOSITO 24" .44/.44-40/.45	10018585
57	PARAFUSO BRACADEIRA POSTERIOR OXIDADO	10018649
	PARAFUSO BRACADEIRA POSTERIOR FOSCO	10018647
	PARAFUSO BRACADEIRA POSTERIOR INOX	10017917
58	BRAÇADEIRA POSTERIOR OXIDADO	10018641
	BRAÇADEIRA POSTERIOR INOX+	10017912
	BRAÇADEIRA POSTERIOR FOSCA	10018646
59	ÊMBOLO DO DEPOSITO .38/.357	10017037
	ÊMBOLO DO DEPOSITO .38 TUBO GUIA	10017344
	ÊMBOLO DO DEPOSITO .44/.44-40/.45	10018652
60	TUBO DO DEPOSITO .38/.357 16" INOX	10018655
	TUBO DO DEPOSITO .38/.357 16" FOSCO	10025195
	TUBO DO DEPOSITO .38/.357 20" INOX	10018658
	TUBO DO DEPOSITO .38/.357 20" FOSCO	10018665
	TUBO DO DEPOSITO .38/.357 24" FOSCO	10018667
	TUBO DO DEPOSITO .38/.357 24" INOX	10017826
	TUBO DO DEPOSITO .44MAG 24" INOX	10018660
	TUBO DEPOSITO 20" 44/4440/45 OXIDADO	10025197
	TUBO DEPOSITO 20" 44/4440/45 INOX	10019353
	GUIA TUBO DEPOSITO 20" FOSCO	10025198
	GUIA TUBO DEPOSITO 20" IN	10017494
61	PARAFUSO TAMPA TUBO DO DEPOSITO INOX	10019314
	PARAFUSO TAMPA TUBO DO DEPOSITO OXIDADO	10021583
	PARAFUSO TAMPA TUBO DO DEPOSITO FOSCO	10025199
62	TAMPA TUBO DEPOSITO .38/.357 FOSCO	10025201
	TAMPA TUBO DEPOSITO .38/.357 INOX	10017824
	TAMPA TUBO DEPOSITO 44/4440/45 OXIDADO	10018668
	TAMPA TUBO DEPOSITO 44/4440/45 FOSCO	10025200
	TAMPA TUBO DEPOSITO 44/4440/45 INOX	10018669
63	BRACADEIRA ANTERIOR FOSCO	10018646
	BRACADEIRA ANTERIOR IN	10018642
	BRACADEIRA ANTERIOR .44MAG OX MI	10017913
	BRACADEIRA ANTERIOR .44MAG IN MI	10017911
	BRACADEIRA ANTERIOR .44MAG FOSCO	10018648
	BRACADEIRA ANTERIOR .38 FOSCA MI	10018645
64	PARAF BRACADEIRA ANTERIOR OXIDADO	10017915
	PARAF BRACADEIRA ANTERIOR INOX	10017916
	PARAF BRACADEIRA ANTERIOR FOSCA	10018648
65	BOTAO TUBO DEPOSITO FOSCO	10025202
	BOTAO TUBO DEPOSITO INOX	10017910
66	ÊMBOLO DO BOTÃO TUBO DEPOSITO FOSCO	10025203
	ÊMBOLO DO BOTÃO TUBO DEPOSITO INOX	10017489
67	PARAF. BOTAO FSOCO	10025204
	PARAF. BOTAO INOX	10017490
68	PINO FIX. BOTAO TUBO DEPOSITO OXIDADO	10017349
	PINO FIX. BOTAO TUBO DEPOSITO INOX	10017493
69	TUBO DO DEPOSITO .38 20" INOX	10017255
	TUBO DO DEPOSITO .38 20" FOSCA MI	10018665